2° Trofeo Judo Quattro Mori

Cagliari 17/06/2012

FIJLKAM

M-66

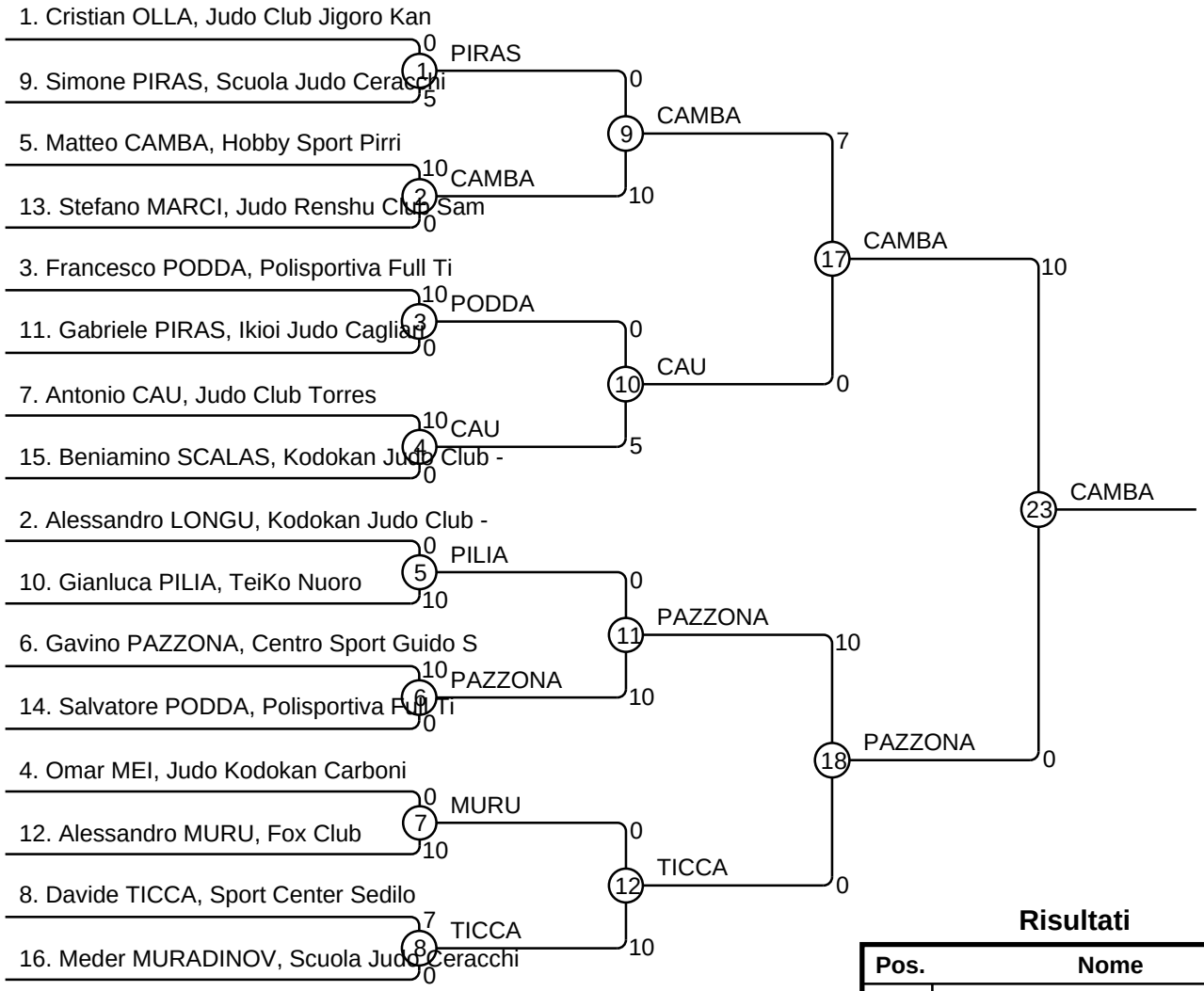

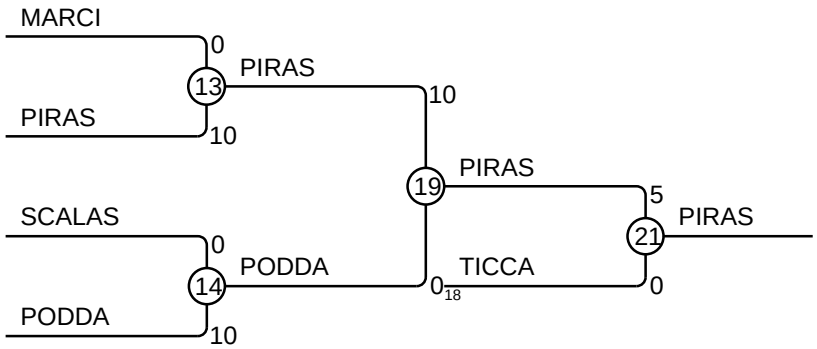

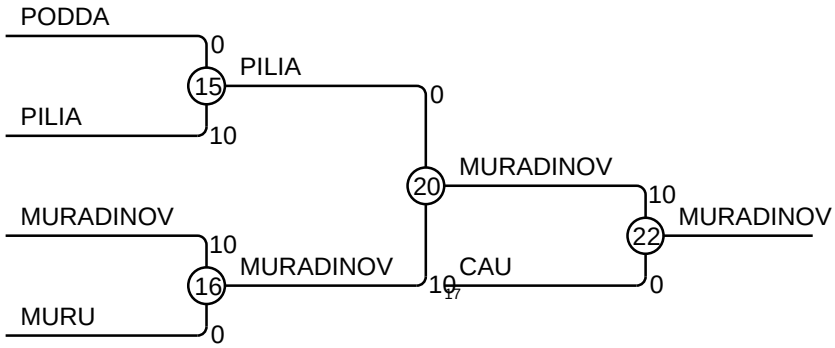

Risultati

Pos.	Nome
1	Matteo CAMBA, Hobby Sport Pirri
2	Gavino PAZZONA, Centro Sport Guido S
3	Simone PIRAS, Scuola Judo Ceracchi
3	Meder MURADINOV, Scuola Judo Ceracc
5	Davide TICCA, Sport Center Sedilo
5	Antonio CAU, Judo Club Torres